COMUNE DI SAN MAURO PASCOLI
Provincia di Forlì-Cesena

COMMITTENTE: A.S.P. DEL RUBICONE
via Manzoni n.19
47030 San Mauro Pascoli (FC)
codice fiscale e partita IVA 03729940407

OGGETTO PRATICA: PROGETTO DI MANUTENZIONE STRAORDINARIA DI IMPIANTO DI CHIAMATA PRESSO NUCLEO 2 DELLA CASA DI RIPOSO DI SAN MAURO PASCOLI (FC), IN VIA MANZONI N.19

CUP: F88C24002430005 CIG: B0090551C92

PROGETTO FATTIBILITA' ☐ PROGETTO DEFINITIVO ☐ PROGETTO ESECUTIVO ■

DATA INCARICO:	29/02/2024	SCALA:	1:50	TAVOLA N.
DATA ELABORATO:	29/02/2024	N. PRATICA:	003/COM6/24	IE01
ULTIMA REVISIONE:	17/09/2024	FILE:	ASP-CHIAMATA-29-2-2024.DWG	

OGGETTO TAVOLA: IMPIANTO DI CHIAMATA REPARTO RSA (CONFORME VDE 0834 1-2)

COMMITTENTE: | TECNICO INCARICATO: per. ind. Paolo Paganelli

STUDIO TECNICO Per. Ind. PAOLO PAGANELLI – via Piave n.58 – 47039 Savignano sul Rubicone (FC)
tel./fax 0541.174209 – mobil. paganelli@inwind.it – partita IVA: 02383980452 – c.f. PGNPLA69L02H294H

ALTEZZA COMPONENTI ELETTRICI

componente	altezza consigliata (punto medio - cm)
terminale di camera	115 (*)
terminale di presidio/bagno	130
tacitazione wc camera	115 (*)
pulsante tirante bagno	230/250/270 (*)
tacitazione wc corridoio	105/115 (*)
pannello ottico fuoriporta	240/265 (*)
display	230
avvisatore acustico di zona	250/280
quadro elettrico	160 (*)
switch / presa per switch	180

(*) posizione componenti esistenti (scatole incasso esistenti)

LEGENDA

- quadro elettrico
- pulsante a tirante bagno
- pulsante tacitazione allarme bagno
- punto presa
- punto presa
- pannello ottico fuoriporta a 3 lampade (rossa, gialla e verde)
- avvisatore acustico di zona
- TP terminale di presidio
- TC terminale di camera
- TB terminale di bagno
- Display display ripetizione chiamate
- LCD perella testaletto
- canale pvc dorsale

NB. PER LA TACITAZIONE DELLA CHIAMATA NEI BAGNI:
- BAGNI CAMERE = PULSANTE INDIPENDENTE DENTRO BAGNO
- BAGNI CORRIDOI = PULSANTE NEL TERMINALE

NB. ALL'INTERNO DELLE CAMERE E BAGNI RIUTILIZZARE LE TUBAZIONI ESISTENTI INCASSATE, PER QUANTO POSSIBILE

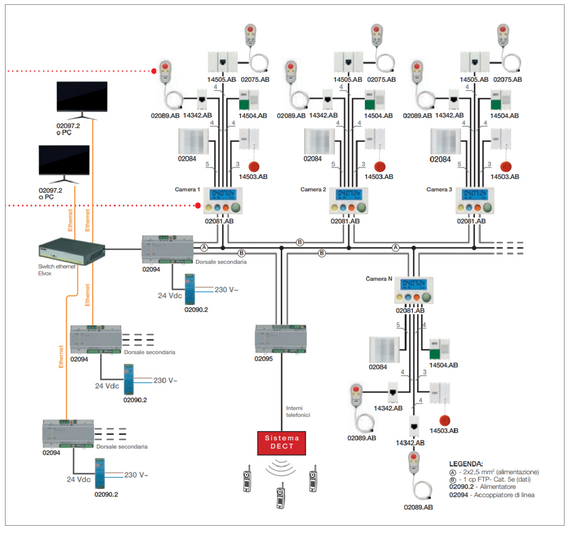

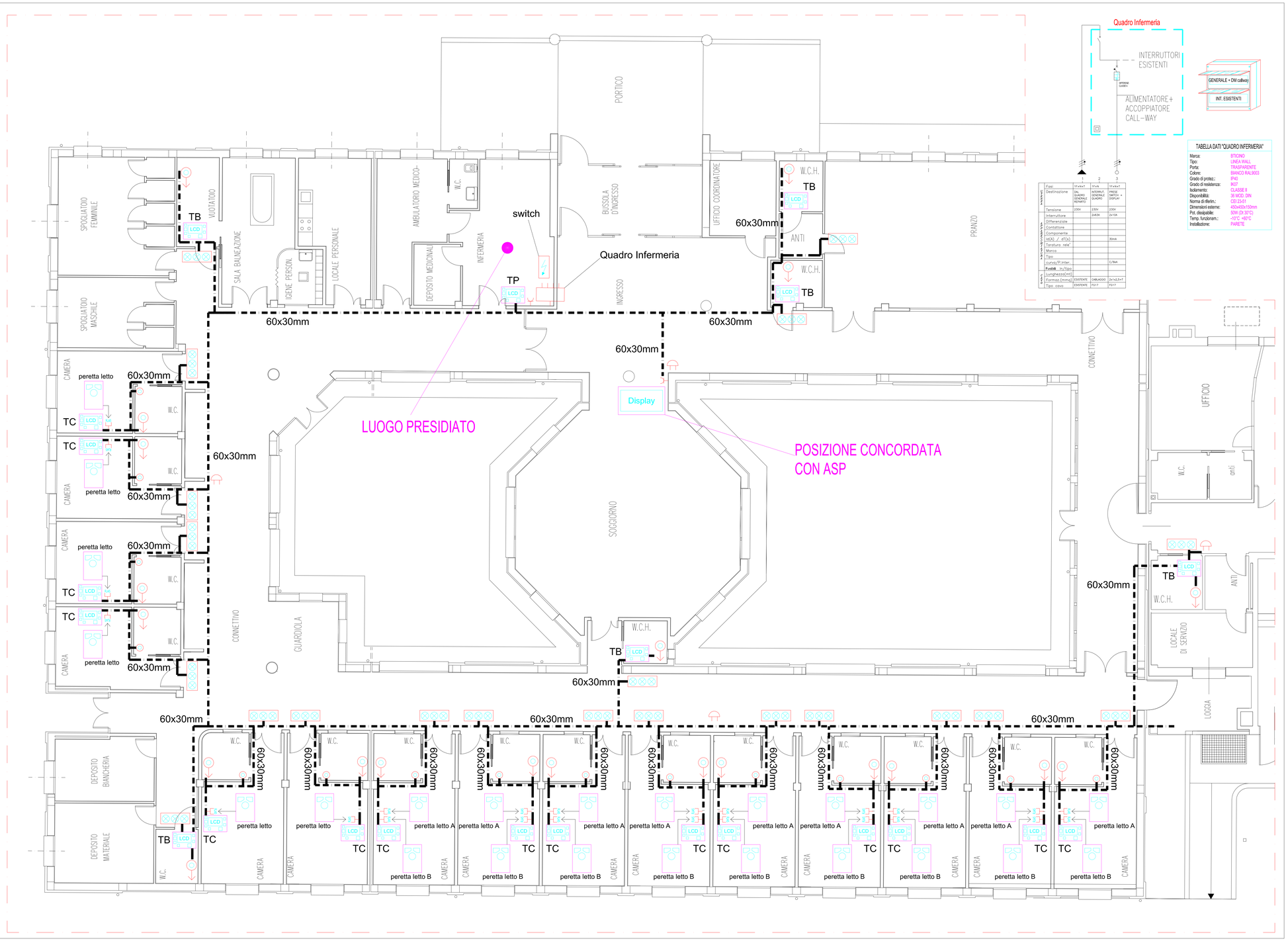

		1	2	3
Fogli		1F+N+T	1F+N	1F+N+T
Destinazione		DAL QUADRO GENERALE REPARTO	INTERRULE GENERALE QUADRO	PRESE SWITCH + DISPLAY
Tensione		230V	230V	230V
Interruttore		2x63A	2x10A	
Differenziale				
Contattore				
Componente				
I4(A) / d1(s)				30mA
Taratura rele'				
Marca				
Tipo				
Curva/P.Inter.				C/16kA
Fusibili In/tipo				
Lunghezza(mt)				
Formaz.(mm2)		ESISTENTE	CABLAGGIO	2x1x2.5+T
Tipo cavo		ESISTENTE	F2/7	F2/7

TABELLA DATI "QUADRO INFERMERIA"

Marca:	BTICINO
Tipo:	LINEA WALL
Porta:	TRASPARENTE
Colore:	BIANCO RAL9003
Grado di protez.:	IP40
Grado di resistenza:	IK07
Isolamento:	CLASSE II
Disponibilità:	36 MOD. DIN
Norma di riferim.:	CEI 23-51
Dimensioni esterne:	400x450x150mm
Pot. dissipabile:	50W (DI 30°C)
Temp. funzionam.:	-10°C +40°C
Installazione:	PARETE